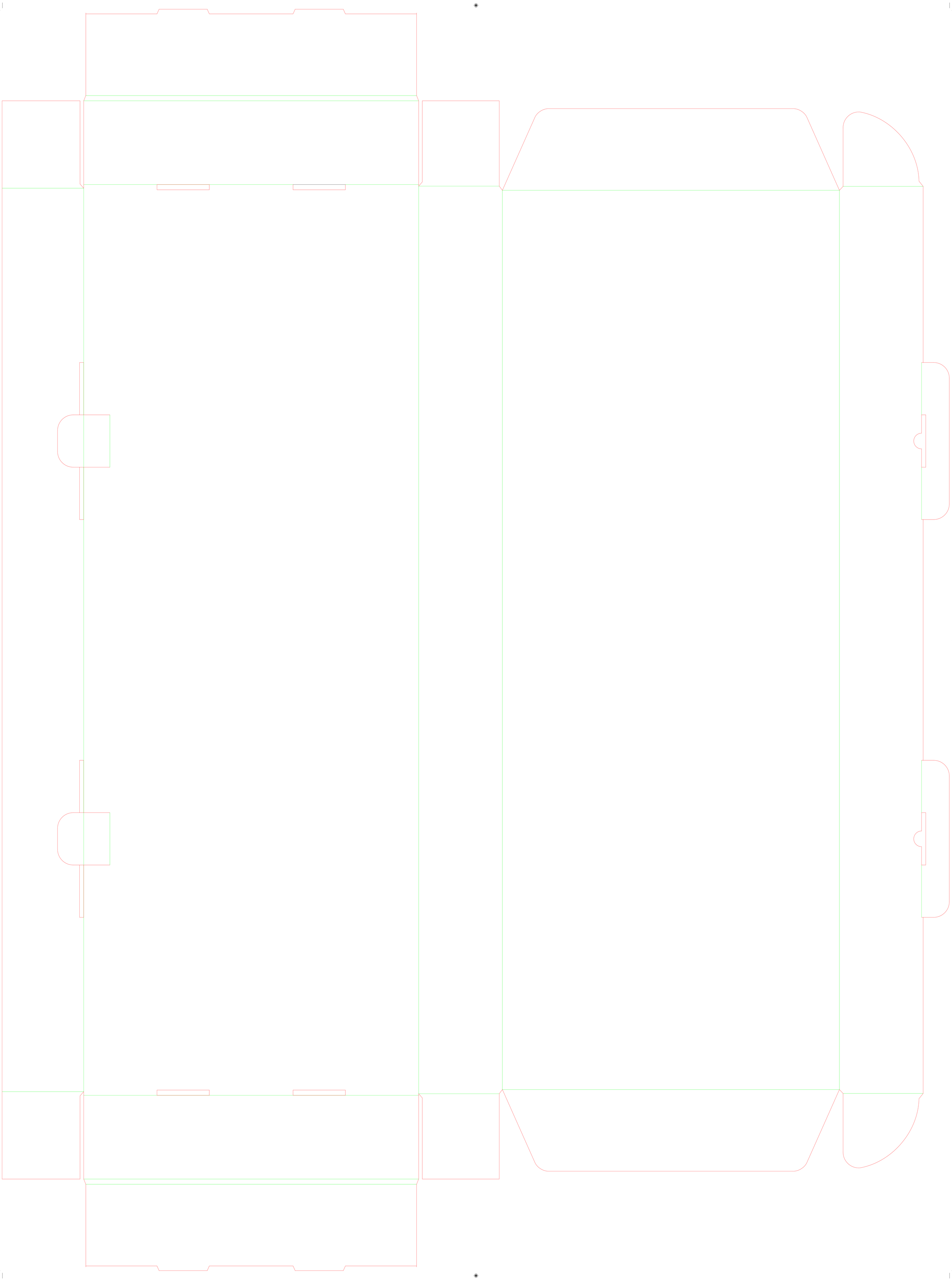

wirquin

COLONNE
COLUMN

WHITE ROMA Confort

5

23 CM

1,50 M

NETTOYAGE FACILE

INSTALLATION FACILE

HAUTE RÉSISTANCE

ÉCONOMIE D'EAU

MIX AIR

ACS

wirquin

COLONNE
COLUMN

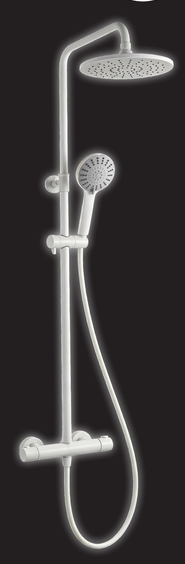

5

23 CM

1,50 M

NETTOYAGE FACILE

INSTALLATION FACILE

HAUTE RÉSISTANCE

wirquin

COLONNE
COLUMN

WHITE ROMA Confort

NETTOYAGE FACILE | INSTALLATION FACILE | HAUTE RÉSISTANCE

FR - **CONFORT & DESIGN :** douchette 5 jets puissants et constants, pomme de tête orientable, flexible antitorsion.
NETTOYAGE FACILE : nettoyage rapide et facile par simple passage du doigt sur les buses anticalcaire.
INSTALLATION FACILE : colonne de douche ajustable en hauteur après l'installation grâce à son bras télescopique.
HAUTE RESISTANCE : résiste à 200 h de brouillard salin. Flexible résiste à 30 kg de traction.
ÉCONOMIE D'EAU : bulles d'air insufflées dans le jet d'eau pour réduire la consommation d'eau et pour apporter du confort tout en conservant un débit constant.

EN - **COMFORT & DESIGN:** Hand shower with 5 intense and constant spray, rotating shower head, anti-twist hose.
EASY CLEANING: Easy and quick cleaning by simple finger running over the anti-limestone nozzles.
EASY INSTALLATION: column's height is adjustable after the installation thanks to the telescopic rail.
HIGH RESISTANCE: Withstands 200 h salt spray testing. Shower hose withstands 30 kg tensile strength.
WATER ECONOMY: Air bubbles are blown into the jet allowing water saving and comfort without loss of efficiency.

NL - **CONFORT & DESIGN :** Handsproeier met 5 intense en constante spray, draaibare douchekop, anti-torsie slang.
EENVOUDIGE REINIGING: Eenvoudige en snelle reiniging door met de vingerover de anti-kalk siliconennoppen te wrijven.
EENVOUDIGE INSTALLATIE: hoogte van de douchekolom instelbaar na installatie dankzij de telescopische stang.
HOGE WEERSTAND: Bestand tegen 200 uur zoutnevel. Flexibele weerstanden bij 30 kg trekkracht.
WATERBESPARING: Aan de handdouche is een doorstroombegrenzer toegevoegd om water te besparen zonder aan efficiëntie in te boeten.

ES - **CONFORT Y DISEÑO:** Teleducha 5 jet potente y constante, cabezal orientable, flexible con sistema anti-torsión.
FÁCIL LIMPIEZA: Mantenimiento fácil y rápido simplemente pasando el dedo sobre los difusores antical.
FÁCIL INSTALACIÓN: La altura de la columna es ajustable después de la instalación gracias al riel telescópico.
GRAN RESISTENCIA: Resiste a 200h de niebla salina neutra. Resistencias flexibles a 30 kg de tracción.
ECONOMIA DE AGUA: Se soplan burbujas de aire en el chorro para permitir el ahorro de agua y el confort sin pérdida de eficiencia.

IT - **CONFORT & DESIGN:** Doccetta 5 getto forte e costante, soffione orientabile, flessibile antitorsione.
PULIZIA FACILE: Pulizia rapida e facile passando semplicemente le dita sugli ugelli anticalcare.
INSTALLAZIONE FACILE: colonna doccia regolabile in altezza dopo montaggio grazie al suo braccio telescopico.
ALTA RESISTENZA: Resistente a 200 ore di nebbia salina. Resistencias flexibles a 30 kg de tracción.
RISPARMIO IDRICO: Le bolle d'aria vengono soffiate nel getto consentendo il risparmio idrico e il comfort, senza perdita di efficienza.

PT - **CONFORT & DESIGN :** Chuveiro 5 jato potente e constante, crivo de cabeça orientável, flexível anti torsão.
MANUTENÇÃO FÁCIL : Limpeza rápida e fácil com uma simples passagem dos dedos nos picos anticalcário.
INSTALAÇÃO FÁCIL : coluna de chuveiro ajustável em altura após instalação graças ao seu braço telescópico.
ALTA RESISTÊNCIA : Resiste a 200 h de nevoeiro salino. Resistências flexíveis com 30 kg de tração.
ECONOMIA DE AGUA: As bolhas de ar são sopradas para dentro do jato permitindo poupar água e conforto sem perda de eficiência.

DE - **KOMFORT & DESIGN:** Handbrause mit 5 kraftvollen und konstante Strahl, verstellbarer Kopf, verdrehsicherer Schlauch.
EINFACHE REINIGUNG: Schnelle und bequeme Reinigung durch Kalkschutzdüsen, einfach mit dem Finger darüberstreichen.
EINFACHE INSTALLATION: Die Höhe der Säule kann nach der Installation dank der Teleskopschiene angepasst werden.
SEHR WIDERSTANDSFÄHIG: Hält 200 Stunden Salznebel stand. Flexible Resists bei 30 kg Zugkraft.
WASSERSPARENDE: In den Strahl werden Luftblasen eingeblasen, die Wassereinsparung und Komfort ohne Leistungsverlust ermöglichen.

PL - **KOMFORT & DESIGN:** Słuchawka prysznicowa z 5 intensywnym i stałym. strumieniem, deszczownica obrotowa, wąż antyskrętny.
ŁATWE CZYSZCZENIE: Łatwe i szybkie czyszczenie przez proste przesunięcie palcem po dyszach antykamiennych.
ŁATWA INSTALACJA: kolumna prysznicowa z możliwością regulacji wysokości montaż dzięki teleskopowemu drążkowi.
WYSOKA ODPORNOŚĆ: Wytrzymuje 200 godzin testu mgły solnej. Elastyczne opory przy ciągu 30 kg.
OSZCZĘDNOŚCI WODY: Dostępny jest przycisk/pozycja zatrzymania strumienia wody podczas brania prysznica; po włączeniu tej funkcji może nadal płynąć słaby strumień, co sygnalizuje, że zawór pozostaje otwarty.

RO - **CONFORT & DESIGN :** Pară de duș de mână cu 5 jet intens și constant, cap de duș rotativ, furtun anti-răsucire.
CURĂȚARE UȘOARĂ: Curățare ușoară și rapidă prin simpla trecere a degetului peste duzele anti-calcar.
INSTALARE UȘOARĂ: Înălțimea coloanei este reglabilă după instalare datorită bării telescopice.
REZISTENȚĂ ÎNALTĂ: Rezistă la testarea prin pulverizare cu sare timp de 200 h. Rezistă flexibilă la 30 kg de tractiune.
ECONOMIA DE APĂ: Bulele de aer sunt suflate în jet, permițând economisirea apei și confortul fără pierderea eficienței.

RU - **КОМФОРТ И ДИЗАЙН:** Ручной душ с 5 постоянными и интенсивными режимами струи, вращающийся верхний душ, шланг с защитой от перекручивания.
ЛЕГКАЯ ЧИСТКА: Легкая и быстрая чистка, достаточно провести пальцем по противоизвестковой сетке.
ЛЕГКАЯ УСТАНОВКА: высота регулируется после установки благодаря телескопической стойке.
ВЫСОКАЯ ПРОЧНОСТЬ: Выдерживает 200 часов теста солевым туманом. Прочность на растяжение 30 кг.
ЭКОНОМИЯ ВОДЫ: Водяная струя обогащается воздушными пузырьками, что позволяет экономить воду и получить повышенный комфорт без потери эффективности.

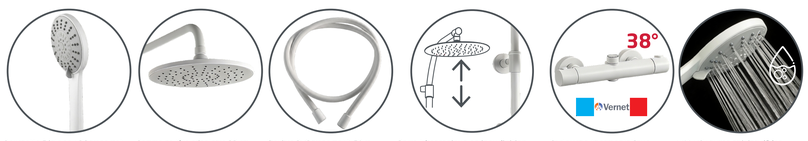

FR -	Douchette 5 jets en ABS blanc mat. Buses anticalcaire. Débit 13L/mn.*	Pomme de tête orientable 23 cm en ABS. Buses anticalcaire.	Flexible PVC blanc mat 1,50 m. Résistance à la traction : 30 kg. Flexible antitorsion.	Barre télescopique en inox finition blanc mat. Longueur ajustable 900 à 1150 mm. Distance du mur ajustable de 65 à 75 mm. Entraxe de patères fixe.	Cartouche thermostatique Vernet™ fabriquée en France. Système de blocage anti-brûlures à 38°.	MIX AIR : bulles d'air insufflées dans le jet d'eau pour réduire la consommation d'eau et pour apporter du confort tout en conservant un débit constant.
EN -	5-jet hand shower in matt white ABS. Anti-limestone nozzles. Flow rate 13L/mn.	23 cm ABS rotating shower head. Anti-limestone nozzles.	Shower hose in brushed gold PVC 1,50 m. 30 kg tensile strength. Anti-twist hose.	Stainless steel telescopic rail in matt white finish. Adjustable length from 900 to 1150 mm. Adjustable distance to the wall from 65 to 75mm. Fixed center distance of the wall fixation.	Vernet™ thermostatic cartridge, 100% made in France. 38° Anti-backflow tap.	MIX AIR :Air bubbles are blown into the jet allow g water saving and comfort without loss of efficiency.
NL -	Handdouche met 5 straalsoorten in mat wit ABS. Anti-kalk siliconennoppen. Debiet 13L/mn.	Richtbare ABS douchekop 23 cm. Anti-kalk siliconennoppen.	Doucheslang in mat wit PVC 1,50 m. 30 kg treksterkte. Slang met anti-twistbescherming.	Telescopische stang in rvs, afwerking mat wit. Instelbare lengte van 900 tot 1150 mm. Instelbare afstand tot de muur van 65 tot 75mm. Vaste afstand tussen bevestigingen.	Thermostatisch patroon Vernet™, 100% vervaardigd in Frankrijk. 38° Terugslagklep.	MIX AIR :Aan de handdouche is een doorstroombegrenzer toegevoegd om water te besparen zonder aan efficiëntie in te boeten.
ES -	Ducha de mano de 5 chorros en ABS blanco mate. Difusores con sistema antical. Caudal 13L/mn.	Alcachofa de ducha giratoria en ABS de 23 cm. Difusores con sistema antical.	Manguera de ducha en PVC blanco mate 1,50 m. Resistencia a la tracción de 30 kg. Manguera antitorsión.	Riel telescópico de acero inoxidable, acabado blanco mate. Longitud regulable de 900 a 1150 mm. Distancia con la pared regulable de 65 a 75 mm. Distancia entre los centros fijos de las fijaciones a la pared.	Cartucho termostático Vernet™, 100% fabricado en Francia. 38° Válvula antirretorno.	MIX AIR :Se soplan burbujas de aire en el chorro para permitir el ahorro de agua y el confort sin pérdida de eficiencia.
IT -	Doccetta 5 getti in ABS bianco matt. Ugelli anticalcare. Portata d'acqua 13L/mn.	Soffione orientabile in ABS 23cm. Ugelli anticalcare.	Flessibile in PVC bianco matt 1,50 m, resistenza alla trazione da 30 kg. Flessibile anti-torsione.	Barra telescopica in Inox rifinitura bianco matt. Lunghezza aggiustabile da 900 a 1150 mm. Distanza dal muro aggiustabile da 65 a 75 mm.Interasso degli attacchi a muro fisso.	Cartuccia termostatica Vernet™, 100% fabbricata in Francia. 38° Valvola antiritorno.	MIX AIR :Le bolle d'aria vengono soffiate nel getto consentendo il risparmio idrico e il comfort, senza perdita di efficienza.
PT -	Chuveiro 5 jatos em ABS branco mate. Picos anticalcários. Débito 13L/mn.	Chuveiro de teto giratório 23cm em ABS. Picos anticalcários.	Mangueira flexível de duche em PVC branco mate 1,50 m, 30 kg de resistência à tração. Mangueira anti-torcimento.	Rampa telescópica de duche em inox acabamento branco mate. Cumprimento ajustável de 900 a 1150 mm. Distância da parede ajustável de 65 a 75 mm. Distância fixa ao centro.	Cartucho termostático Vernet™ fabricado em França. Sistema de bloqueio anti-queimaduras a 38 °C.	MIX AIR :As bolhas de ar são sopradas para dentro do jato permitindo poupar água e conforto sem perda de eficiência.
DE -	5-Strahl-Handbrause aus mattweißem ABS. Kalkschutzdüsen. Durchfluss 13L/mn.	Verstellbarer Duschkopf 23 cm aus ABS. Kalkschutzdüsen.	Mattweißer PVC-Schlauch 1,50 m, Zugfestigkeit: 30 Kg. Schlauch mit Verdrehschutz.	Teleskopstange aus mattweißem Edelstahl. Länge im Bereich von 900 bis 1150 mm einstellbar. Verstellbarer Wandabstand 65 bis 75 mm. Fester Hakenabstand.	VernetTM-Thermostatkartusche, hergestellt in Frankreich. System Verbrühschutzsperre bei 38°.	MIX AIR :In den Strahl werden Luftblasen eingeblasen, die Wassereinsparung und Komfort ohne Leistungsverlust ermöglichen.
PL -	Słuchawka prysznicowa 5-strumieniowa z ABS w kolorze białym matowym. Dysze antykamienne. Natężenie przepływu 13L/mn.	Obrotowa deszczownica z ABS 23cm. Dysze antykamienne.	Wąż prysznicowy PVC w kolorze białym matowym 1,50 m, wytrzymałość na rozciąganie 30 kg. Wąż zapobiegający skręcaniu.	Drążek prysznicowy teleskopowy ze stali nierdzewnej, wykończenie biały mat. Regulowana długość od 900 do 1150 mm. Regulowana odległość od ściany od 65 do 75 mm. Stała odległość między środkami mocowań ściennych:	Głowica termostatyczna Vernet™ wyprodukowana we Francji. System blokady zapobiegającej poparzeniu przy 38°.	MIX AIR :Dostępny jest przycisk/pozycja zatrzymania strumienia wody podczas brania prysznica; po włączeniu tej funkcji może nadal płynąć słaby strumień, co sygnalizuje, że zawór pozostaje otwarty.
RO -	pară de duș mobilă cu 5 jeturi din ABS alb mat. Duze anticalcar. Debit 13L/mn.	Pălărie de duș rotativă ABS de 23 cm. Duze anticalcar.	furtun de duș din PVC alb mat 1.50 m. Rezistență la tracțiune de 30 kg. Furtun anti-răsucire.	bară telescopică din inox, finisaj alb mat. Lungime reglabilă de la 900 la 1150 mm. Distanță reglabilă de perete de la 65 la 75 mm. Distanță fixă între centrele de fixare pe perete.	Cartuș termostatic Vernet™. Sistem de protecție la ardere cu oprire la 38°.	MIX AIR : Bulele de aer sunt suflate în jet, permițând economisirea apei și confortul fără pierderea eficienței.
RU -	Ручной душ с 5 струями из матового белого АБС-пластика. Противоизвестковая сетка. Скорость потока 13 л/мин.	Ориентируемый верхний душ из АБС, диаметр 23 см. Противоизвестковая сетка.	Шланг из ПВХ белый матовый 1.50 М. Прочность на растяжение 30 кг. Защита от перекручивания.	Телескопическая стойка из нержавеющей стали, белое матовое покрытие. Регулируемая высота от 900 до 1150 мм. Расстояние до стены регулируется от 65 до 75 мм. Фиксированное межосевое расстояние настенных креплений.	Термостатический картридж Vernet™. Система блокировки для защиты от ожогов при температуре 38°.	MIX AIR : Водяная струя обогащается воздушными пузырьками, что позволяет экономить воду и получить повышенный комфорт без потери эффективности.

**La consommation de la douchette est mesurée en jet pluie à 3 bars de pression dynamique.*

Pour nettoyer les produits chromés, utilisez un nettoyant doux et évitez les éponges ou produits abrasifs.

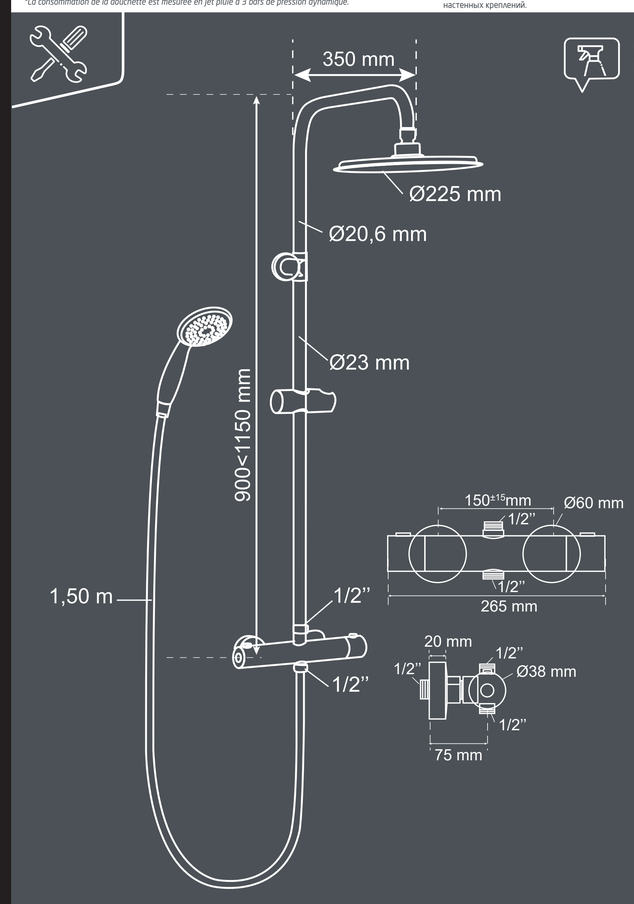

60725353

3 375537 251544

Photos are not contractual
BO60725353_A - 03/2026

ÉLÉMENTS D'EMBALLAGE

TRIEZ RÉEMPLOYEZ RECYCLEZ
DU DISTRIBUTEUR DU DÉCHÈTERIE
/Adresses sur quefairedesmesdechets.fr

WIRQUIN FRANCE, 11 rue du Château de Bel Air, 44482 Carquefou Cedex, FRANCE. - Email: sav@wirquin.com I N° 0 800 009 003
WIRQUIN LTD, Unit 3, Alpha Court, Capitol Park, Thorne, DN8 5TZ, UNITED KINGDOM. - Email: aftersales@wirquin.co.uk I N° +44 (0)33 3222 4488
WIRQUIN ROMANIA, Bd. Metalurgiei nr 78, sector 4, Bucuresti 041836, ROMANIA. - Email: aftersales@wirquin.ro I N° +40 (21) 318 15 49
WIRQUIN IBERICA, Z.I. de Mundão, 3 Armazém, E 3505-459, Viseu, PORTUGAL. - Email: wirquiniberica@sapo.pt I N° +34 938767816
WIRQUIN CALAF, P.I Pla dels Vinyats II – c/La Ilum, 5-7, 0250 St. Joan de Vilatorrada, Barcelona, SPAIN. - Email: sat@wirquin.com I N° +34 938767816
WIRQUIN MANUFACTURING, 2 Brickfields Road, Alexander Park, Kariega, Eastern Cape 6229, SOUTH AFRICA. - Email: enquiries@wirquin.co.za I N° +27 (0)42 243 6000

wirquin