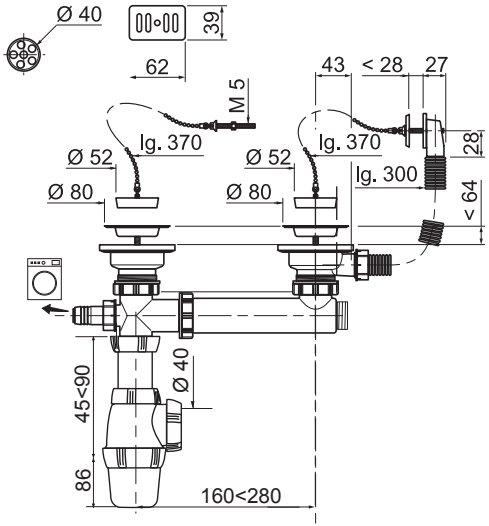

VIDAGE COMPLET AVEC TROP-PLEIN 2 BACS | Ø60

- ▶ **Siphon réglable en hauteur : de 131 à 176 mm**
- ▶ **Entraxe réglable : de 110 à 325 mm**
- ▶ **Prise machine à laver**
- ▶ **Avec 2 grilles de trop-plein**
- ▶ **Débit : 60 L/mn**

30720433

3 375537 203581

216380_A - 06/2014