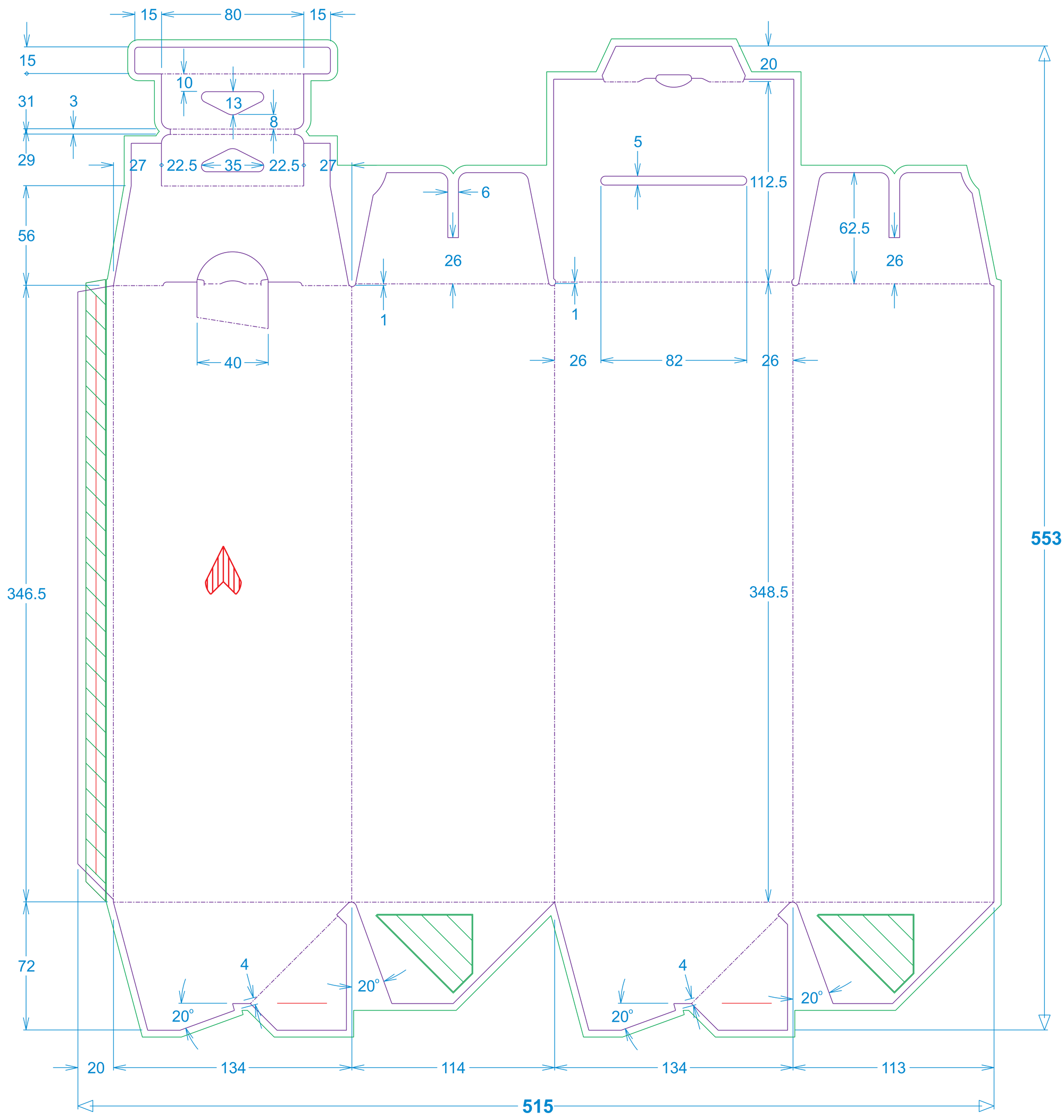

LIMITES IMPRESSION / PRINTING AREA

ZONE NON VERNIE ET NON IMPRIMEE
UNPRINTED / UNVARNISHED AREA

ETUDE : STUDY :	***2111454A***	DIMENSIONS :	***515.00 x553.00***
VUE COTE IMPRIME PRINTED SIDE		ECH 1	
		24/03/21	IS/04R/26

COTEKA

MÉCANISME DE CHASSE D'EAU

À TIRETTE

COTEKA

CARACTÉRISTIQUES TECHNIQUES :

- Diamètre du trou de couvercle : 6 - 40 mm.
- Hauteur du réservoir : 285 - 415 mm.
- Aucune découpe nécessaire, la tirette s'ajuste automatiquement à la bonne hauteur.

CE KIT COMPREND :

- 1 mécanisme de chasse d'eau à tirette blanche.
- 1 clé de serrage.
- 1 joint de cuvette + jeu de visserie.
- 1 notice de montage.

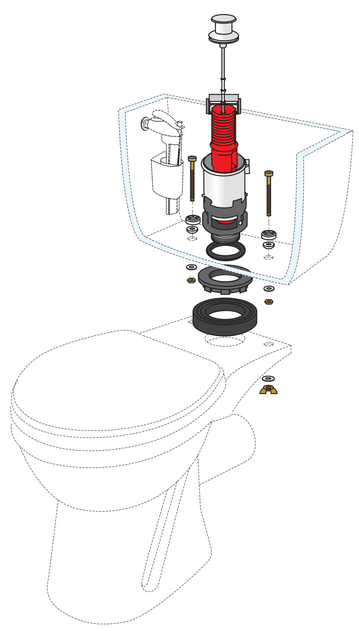

COTEKA

MÉCANISME DE CHASSE D'EAU

À TIRETTE

MONTAGE FACILE

Service consommateurs :
BP 80056 - 91919 Bondoufle Cedex - France
SAS équipement de la maison :
24, rue Auguste Chabrières - 75015 PARIS - France
Contact avec le service client :
https://www.bricomarche.com/aide-et-contact/contact

3 505391 114277
Réf : 10725278
221403_A - 07/2024

COTEKA

MÉCANISME DE CHASSE D'EAU

À TIRETTE

MONTAGE FACILE

GARANTIE 10 ANS

3 505391 114277
Réf : 10725278
221403_A - 07/2024

COTEKA

MÉCANISME DE CHASSE D'EAU

À TIRETTE

MONTAGE FACILE

FR BOÎTE + SAC BAC DE TRI

3 505391 114277
Réf : 10725278
221403_A - 07/2024

FR TRIEZ RÉEMPLOYEZ RECYCLEZ ASSOCIATION OU DISTRIBUTEUR OU DÉCHÈTERIE

Adresses sur quefairedemesdechets.fr

3 505391 114277
Réf : 10725278
221403_A - 07/2024

COTEKA

CARACTÉRISTIQUES TECHNIQUES :

- Diamètre du trou de couvercle : 6 - 40 mm.
- Hauteur du réservoir : 285 - 415 mm.
- Aucune découpe nécessaire, la tirette s'ajuste automatiquement à la bonne hauteur.

CE KIT COMPREND :

- 1 mécanisme de chasse d'eau à tirette blanche.
- 1 clé de serrage.
- 1 joint de cuvette + jeu de visserie.
- 1 notice de montage.

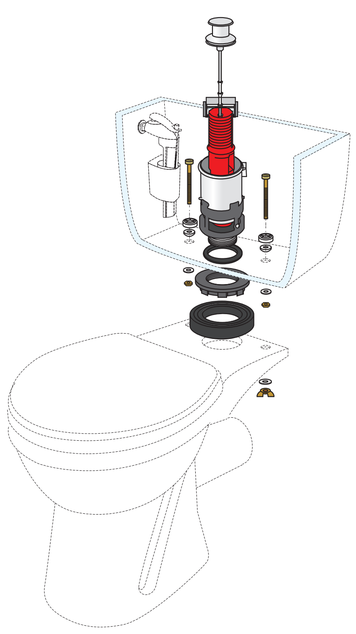

TRIEZ RÉEMPLOYEZ RECYCLEZ — ASSOCIATION OU DISTRIBUTEUR OU DÉCHÈTERIE

Adresses sur quefairedemesdechets.fr

COTEKA

MÉCANISME DE CHASSE D'EAU

À TIRETTE

COTEKA

MÉCANISME DE CHASSE D'EAU

À TIRETTE

MONTAGE FACILE

COTEKA

MÉCANISME DE CHASSE D'EAU

À TIRETTE

MONTAGE FACILE

COTEKA

MÉCANISME DE CHASSE D'EAU

À TIRETTE

MONTAGE FACILE

Service consommateurs :
BP 80056 - 91919 Bondoufle Cedex - France
SAS équipement de la maison :
24, rue Auguste Chabrières - 75015 PARIS - France
Contact avec le service client :
https://www.bricomarche.com/aide-et-contact/contact

3 505391 114277
RÉF : 10725578
221403_A - 07/2024

GARANTIE 10 ANS

FR BOÎTE + SAC — BAC DE TRI

3 505391 114277
RÉF : 10725578
221403_A - 07/2024

3 505391 114277
RÉF : 10725578
221403_A - 07/2024